braun telecom
POWERED BY Netceed

Schutzschränke und Stromversorgung

Version 2.1.1

braun teleCom steht als Zulieferer in der Breitbandkommunikation seit mehr als 35 Jahren für Kompetenz und Kontinuität. Die umfangreiche Erfahrung und ein stetig wachsendes Know-how machen uns zu einem führenden Anbieter von Systemen und Komponenten für FTTX- und HFC-Breitbandnetze.

Während in vielen Bereichen unser Schwerpunkt auf der Entwicklung und Produktion eigener Produkte liegt, arbeiten wir in anderen Bereichen mit den leistungsstärksten Partnern der Branche zusammen, um die bestmögliche Kundenzufriedenheit zu erreichen.

Zusätzlich zu unseren FTTX- und HFC-Produktlinien, bestehend aus aktiven und passiven Komponenten, haben wir kontinuierlich unser Leistungsspektrum erweitert und umfangreiche Services erfolgreich in unser Leistungsportfolio integriert.

braun teleCom ist Teil von Netceed, einer weltweit führenden Unternehmensgruppe der Telekommunikations- und Breitbandbranche in den Bereichen Produktvertrieb, Logistik, technisches Engineering und Produktdesign.

Netceed wurde 1993 von Cédric Varasteh gegründet und liefert und vertreibt seitdem zuverlässig eine breite Palette von passiven und aktiven Produkten sowie Werkzeugen für den Aufbau, die Modernisierung und die Wartung von FTTH-, FTTX-, HFC-, Wi-Fi- und 5G/Mobilfunknetzen sowie Rechenzentren.

Ein engagiertes und stetig wachsendes Team aus mehr als 1.550 Mitarbeiterinnen und Mitarbeitern arbeitet in 15 Ländern leidenschaftlich und hart daran, die Zukunft der Kommunikationsnetzwerke weltweit zu gestalten.

braun teleCom
POWERED BY Netceed

INHALT

1. UNTERNEHMENSPROFIL braun teleCom GmbH

2. KOAXIALTECHNIK

3. SCHUTZSCHRÄNKE UND STROMVERSORGUNG

Schutzschränke 3

Außenmontageschränke *4*
Innenschutzschränke *6*

Stromversorgungszubehör 7

Steckdosen und Installationsleitungen (NYM) *8*
MSK-Fernspeisenetzteile *9*
Fernspeisenetzteile, 48 VAC sek. *10*
Fernspeisenetzteile, 65 VAC sek. *11*

Erdungsmaterial 13

4. OPTISCHE SYSTEMTECHNIK

5. WERKZEUG

6. CLICK & GO

7. AUTORISIERTE DISTRIBUTION

SCHUTZ-
SCHRÄNKE

Sie haben Fragen zu unseren Produkten oder wollen eine Bestellung aufgeben?

Wir freuen uns auf Ihren Anruf!
+49 511 757086

Sie wissen bereits, was Sie wollen?
shop.brauntelecom.de

Außenmontageschränke

Stabil und sicher

Unsere Schränke

... sind in enger Zusammenarbeit mit unseren Kunden sowie unseren Produzenten entwickelt und im Laufe der Jahre von dem kalten Island bis zum heißen Saudi-Arabien installiert worden. Die Schränke sind robust, haben eine lange Lebensdauer und sind dem europäischen Klima hinsichtlich Isolierung und Ventilation angepasst. Alle Schränke werden nach ISO 9001 gefertigt.

Einsatzzweck
- Linien- oder Verteilverstärkerschrank

Ausführung
- Abnehmbare Fronthaube für gute Zugänglichkeit des Montageraumes

Schrankmaterial
- Basismaterial: Feuerverzinktes, schmelztauchveredeltes Stahlblech, 1,5 mm stark
- Erhöhung der Korrosionsbeständigkeit durch Phosphatierung, Chromatierung und 80 µm Polyesterpulverbeschichtung der Oberfläche

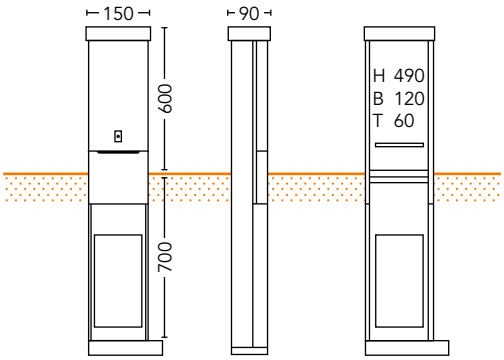

← Schrank 20-SA-1-MP

Bestell-Nr. 75320000

Montage-Abmessungen (H x B x T) [mm]: 490 x 120 x 60
Schloss: Dreikant-Schloss

Zubehör	Beschreibung	Bestell-Nr.
Dreikantschlüssel	für 20-SA-1MP, 35-SA-7R und 35-SA-10R	**75290000**
Montageplatte	Holz, metallbeschichtet	**75341000**

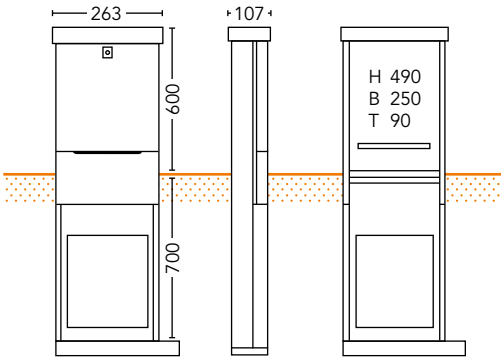

Schrank 35-SA-2-R →

Bestell-Nr. 75000000

Montage-Abmessungen (H x B x T) [mm]: 490 x 250 x 90
Schloss: RUKO-Sicherheitsschloss

Zubehör	Beschreibung	Bestell-Nr.
RUKO Schlüssel	für Schrank 35-SA-xx	**75400100**
Montageplatte	Holz, metallbeschichtet	**75021000**

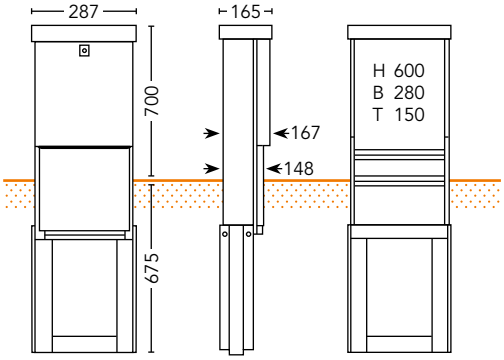

← Schrank 35-SA-2,5-R

Bestell-Nr. 75080000

Montage-Abmessungen (H x B x T) [mm]: 600 x 280 x 150
Schloss: RUKO-Sicherheitsschloss

Zubehör	Beschreibung	Bestell-Nr.
RUKO Schlüssel	für Schrank 35-SA-xx	**75400100**
Montageplatte	Holz, metallbeschichtet	**75101000**

Technische Änderungen vorbehalten!

Schrank 35-SA-3-R →

Bestell-Nr. 75120000

Montage-Abmessungen (H x B x T) [mm]: 600 x 340 x 158
Schloss: RUKO-Sicherheitsschloss

Zubehör	Beschreibung	Bestell-Nr.
RUKO Schlüssel	für Schrank 35-SA-xx	**75400100**
Montageplatte	Holz, metallbeschichtet	**75141000**

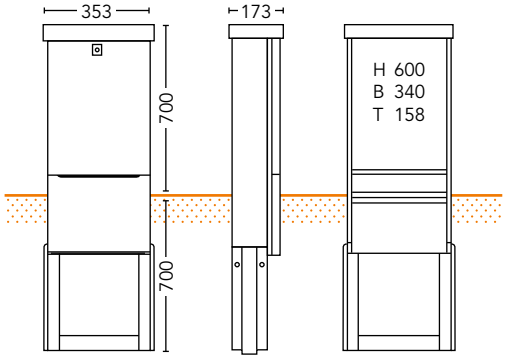

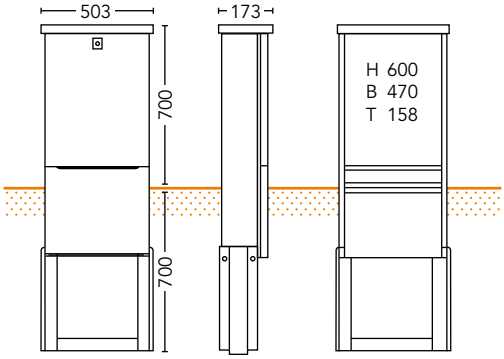

← Schrank 35-SA-4-R

Bestell-Nr. 75160000

Montage-Abmessungen (H x B x T) [mm]: 600 x 470 x 158
Schloss: RUKO-Sicherheitsschloss

Zubehör	Beschreibung	Bestell-Nr.
RUKO Schlüssel	für Schrank 35-SA-xx	**75400100**
Montageplatte	Holz, metallbeschichtet	**75181000**

Schrank 35-SA-6-R →

Bestell-Nr. 75200000

Montage-Abmessungen (H x B x T) [mm]: 600 x 540 x 198
Schloss: RUKO-Sicherheitsschloss

Zubehör	Beschreibung	Bestell-Nr.
RUKO Schlüssel	für Schrank 35-SA-xx	**75400100**
Montageplatte	Holz, metallbeschichtet	**75221000**

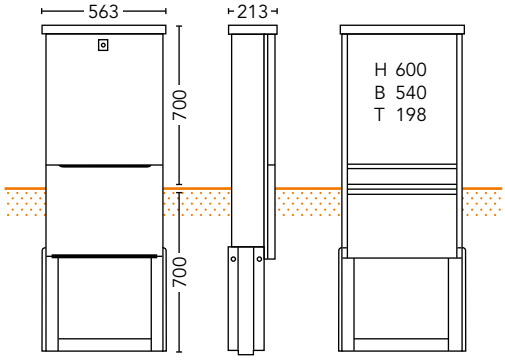

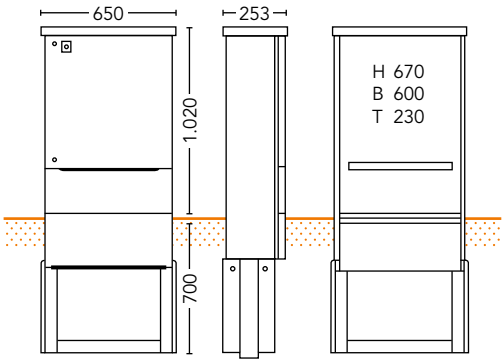

← Schrank 35-SA-7-R

Bestell-Nr. 75240000

Montage-Abmessungen (H x B x T) [mm]: 670 x 600 x 230
Schloss: RUKO-Sicherheitsschloss und Dreikantschloss

Zubehör	Beschreibung	Bestell-Nr.
RUKO Schlüssel	für Schrank 35-SA-xx	**75400100**
Dreikantschlüssel	für 20-SA-1MP, 35-SA-7R und 35-SA-10R	**75290000**
Montageplatte	Holz, metallbeschichtet	**75261000**

Schrank 35-SA-10-R →

Bestell-Nr. 75280000

Montage-Abmessungen (H x B x T) [mm]: 670 x 1.050 x 230
Schloss: RUKO-Sicherheitsschloss und Dreikantschloss

Zubehör	Beschreibung	Bestell-Nr.
RUKO Schlüssel	für Schrank 35-SA-xx	**75400100**
Dreikantschlüssel	für 20-SA-1MP, 35-SA-7R und 35-SA-10R	**75290000**
Montageplatte	Holz, metallbeschichtet	**75301000**

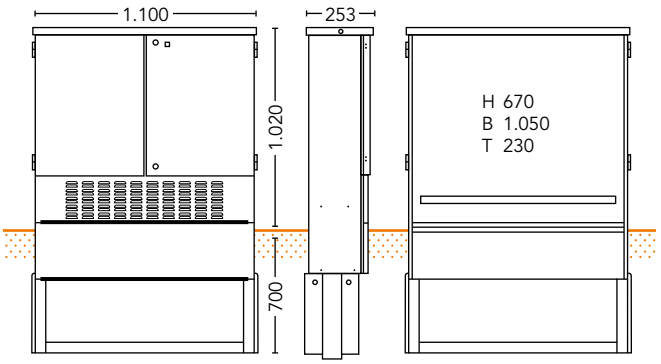

Technische Änderungen vorbehalten!

Innenschutzschränke

mit 4-Punkt-Verriegelung

74908934
IS-34-LB

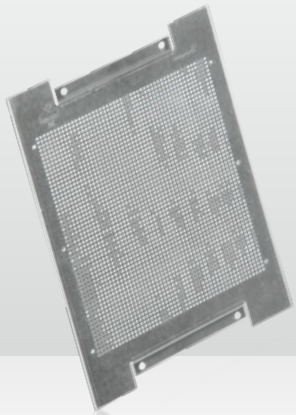

74993404
Montageplatte

- Stahlblechgehäuse, 1,2 mm Wandstärke
- Pulverbeschichtet, Farbton Grau RAL 7035 (keine Abblätterung, Blei- und Cadmiumfrei)
- Verriegelung mittels 3-Punkt-Baskülеverschluss sowie mit innenliegender Stecktür als vierten Verriegelungspunkt
- Baton-Schlosssystem für hohe Manipulationssicherheit muss separat bestellt werden
- Jeweils 1 unbeschichteter Erdungsanschluss im Schrank und an der Tür
- Inklusive Abdeckungen für die Öffnungen der Kabeldurchführung sowie je 1 Aufkleber „Warnung vor elektrischer Spannung" und 1 Erdungskabel 2,5 m

- Die Schränke werden mit passender IS-xx-Lochblech-Montageplatte inkl. Erdungsanschluss geliefert
- Das Gehäuse hat an der Ober- und Unterseite Aussparungen (100 x 40 mm) zur Kabeldurchführung

- Bei Verwendung der braun teleCom-Schließung müssen die benötigten Schlüssel bitte separat bestellt werden
- Der Einbau von kundenspezifischen Baton-Schließsystemen oder einer exklusiven Schließung ist auf Anfrage selbstverständlich möglich

Artikel	Beschreibung	Bestell-Nr.
IS-34-LB	400 x 300 x 200 mm mit Lochblechplatte, ohne Schloss	**74908934**
IS-44-LB	400 x 400 x 200 mm mit Lochblechplatte, ohne Schloss	**74908944**
IS-4420-LB	400 x 400 x 200 mm mit Rückwand, Lochblechplatte und Scharnieren, ohne Schloss	**74914420**
IS-63-LB	600 x 400 x 200 mm mit Lochblechplatte, ohne Schloss	**74908963**
IS-6420-LB	600 x 400 x 200 mm mit Rückwand, Lochblechplatte und Scharnieren, ohne Schloss	**74916420**
IS-66-LB	600 x 600 x 200 mm mit Lochblechplatte, ohne Schloss	**74908966**
IS-83-LB	800 x 600 x 200 mm mit Lochblechplatte, ohne Schloss	**74908983**
IS-84-LB	600 x 800 x 250 mm mit Lochblechplatte, ohne Schloss	**74908984**
IS-8625-LB	800 x 600 x 250 mm mit Rückwand, Lochblechplatte und Scharnieren, ohne Schloss	**74918625**
IS-86-LB	800 x 600 x 320 mm mit Lochblechplatte, ohne Schloss	**74908986**
IS-88-LB	800 x 800 x 250 mm mit Lochblechplatte, ohne Schloss	**74908988**
IS-104-LB	1.000 x 800 x 250 mm mit Lochblechplatte, ohne Schloss	**74908999**
IS-106-LB	1.200 x 800 x 320 mm mit Lochblechplatte, ohne Schloss	**74909000**

Lochblech-Montageplatten

Artikel	Beschreibung	Bestell-Nr.
Lochblech-Montageplatte	Lochblech-Montageplatte für IS-34	**74993404**
Lochblech-Montageplatte	Lochblech-Montageplatte für IS-44	**74994404**
Lochblech-Montageplatte	Lochblech-Montageplatte für IS-63	**74996404**
Lochblech-Montageplatte	Lochblech-Montageplatte für IS-66	**74996604**
Lochblech-Montageplatte	Lochblech-Montageplatte für IS-83	**74998404**
Lochblech-Montageplatte	Lochblech-Montageplatte für IS-88	**74998804**
Lochblech-Montageplatte	Lochblech-Montageplatte für IS-104	**74999004**

Zubehör

Artikel	Beschreibung	Bestell-Nr.
Baton-Schloss-03	Baton-Schloss, Bauform 6, Schließung 03 Unitymedia und VF/KDG	**71590003**
Baton-Schloss-30	Baton-Schloss, Bauform 6, Schließung 30, braun teleCom-Schließung	**71590030**
Baton-Schloss-HSSL	Baton-Schloss, Bauform 6, Schließung HSSL, VF/KDG-bundesweit	**71590054**
Schlüssel	Für Baton-Schloss mit braun teleCom-Schließung 30	**71580030**
Abdeckung	Zum Verschließen der Kabeleinführung	**74908905**
Aufkleber	Elektroblitz – Warnung vor elektrischer Spannung	**43020251**
Ersatz-Erdungszubehör	Erdungszubehör als Ersatz	**70000200**

Haben wir die perfekten Innenschutzschränke oder Schließsysteme noch nicht im Sortiment?

Gerne liefern wir weitere Schrankgrößen sowie kundenspezifische Schließungen auf Anfrage!

Technische Änderungen vorbehalten!

STROMVERSORGUNGS-
ZUBEHÖR

Sie haben Fragen zu unseren Produkten oder wollen eine Bestellung aufgeben?

Wir freuen uns auf Ihren Anruf!
+49 511 757086

Sie wissen bereits, was Sie wollen?
shop.brauntelecom.de

Steckdosen und Installationsleitungen (NYM)

45410100
Aufputzsteckdose FR 2-fach

45410101
Aufputzsteckdose FR 2-fach

45199999
Mantelleitung

Aufputzsteckdosen

Artikel	Beschreibung	Bestell-Nr.
Aufputzsteckdose FR 1-fach	Aufputzsteckdose 1-fach, IP44 bei geschlossenem Deckel, Farbe: Lichtgrau, ca. 70 x 70 x 48 mm (B x H x T), halogenfrei	**45400151**
Aufputzsteckdose FR 2-fach	Aufputzsteckdose 2-fach, IP44 bei geschlossenem Deckel, Farbe: Lichtgrau, Ausrichtung: Waagerecht, ca. 130 x 70 x 48 mm (B x H x T), halogenfrei	**45410101**
Aufputzsteckdose FR 2-fach	Aufputzsteckdose 2-fach, IP44 bei geschlossenem Deckel, Farbe: Lichtgrau, Ausrichtung: Waagerecht, Klemmanschluss, ca. 93 x 79 x 50 mm (B x H x T), Hersteller: Pollmann	**45410102**
Aufputzsteckdose FR 2-fach	Aufputzsteckdose 2-fach, IP44 bei geschlossenem Deckel, Farbe: Lichtgrau, Ausrichtung: Senkrecht, ca. 70 x 130 x 48 mm (B x H x T), halogenfrei	**45410105**
Aufputzsteckdose FR 2-fach	Aufputzsteckdose 2-fach, IP44 bei geschlossenem Deckel, Farbe: Lichtgrau, Ausrichtung: Waagerecht, Schraubanschluss, ca. 92 x 75 x 55 mm (B x H x T), Hersteller: Kopp	**45410100**

Installationsleitungen (NYM)

Artikel	Beschreibung	Bestell-Nr.
Mantelleitung	PVC NYM-J 3x1,5; 50 m Ring	**45199999**
Mantelleitung	PVC NYM-J 3x1,5; 100 m Ring	**45200000**

Technische Änderungen vorbehalten!

MSK-Fernspeisenetzteile

mit 65 VAC sek.

10491030
MSK-865-S

- Kunstoffgekapselter Sicherheits-Streufeldtransformator mit magnetischer Spannungskonstanthaltung
- Klemmanschluss mit 2 x PG-Kabeleinführungen
- Kurzschlussstrombegrenzung
- Produktion gemäß VDE 0550/3
- Als Trapez- oder Sinus-Konstanter erhätlich (T/S)
- Gießharzvollverguss

Parameter	MSK-665-T	MSK-665-S	MSK-865-S	MSK-1065-S
Netzspannung primär [VAC]	230 (50 Hz -20 … +10 %)	230 (50 Hz -20 … +10 %)	230 (50 Hz -20 … +10 %)	230 (50 Hz -20 … +10 %)
Spannung sekundär [VAC]	65 Trapezoid	65 Sinus	65 Sinus	65 Sinus
Sicherung primär	extern 16 A Tr.	extern 16 A Tr.	extern 16 A Tr.	extern 16 A Tr.
Kurzschluss-Strombegrenzung sekundär	1,6-fach $I_{nominal}$	1,6-fach $I_{nominal}$	1,6-fach $I_{nominal}$	1,6-fach $I_{nominal}$
Belastung [VA]	422,5 (max. 5 A/65 V)	390 (max. 6,5 A/65 V)	520 (max. 9 A/65 V)	650 (max. 10 A/65 V)
Prüfspannung [kV]	2,7	2,7	2,7	2,7
Ausregelzeit [ms]	20 … 40	20 … 40	20 … 40	20 … 40
Schutzklasse	Klasse II	Klasse II	Klasse II	Klasse II
Isolationsklasse	T 40/B	T 40/B	T 40/B	T 40/B
Max. Umgebungstemperatur [°C]	-25 ... +55	-25 ... +55	-25 ... +55	-25 ... +55
Wirkungsgrad	85 – 89 %	85 %	85 %	85 %
Gewicht [kg]	ca. 23	ca. 23	ca. 26	ca. 28
Abmessungen (L x B x H) [mm]	330 x 202 x 180	330 x 202 x 180	330 x 202 x 180	330 x 202 x 180
Bestell Nr.	**10491010**	**10491020**	**10491030**	**10491040**

Technische Änderungen vorbehalten!

Fernspeisenetzteile, 48 VAC sek.

10490000
FN-04

- Kunstoffgekapselter Sicherheitstransformator mit Klemmanschluss
- Getrennte Wicklungen – doppelt isoliert
- Für industrielle Stromversorgung entwickelt
- Kurzschlusssicher
- Produktion gemäß EN 60742 Klasse II (VDE 0551)
- Zugelassen durch DEMKO, NEMKO, SETI

Parameter	FN-01	FN-21	FN-23	FN-03	FN-04
Netzspannung primär [VAC]	N-230-250 (50 – 60 Hz)	N-230-250 (50 – 60 Hz)	N-230-250 (50 – 60 Hz)	N-230-250 (50 – 60 Hz)	N-230-250 (50 – 60 Hz)
Spannung sekundär [VAC]	0-42-48	0-42-48	0-42-48	0-42-48	0-42-48
Sicherung primär	–	0,8 AT	–	4 A	4 A
Sicherung sekundär	6,3 AT	–	2,5 AT	12 A Automat	–
Belastung [VA]	240 (max. 5,7 A/42 V, 5 A/48 V)	60 (max. 1,4 A/42 V, 1,25 A/48 V)	120 (max. 2,85 A/42 V, 2,5 A/ 48 V)	420 (max. 10 A/42 V, 8,75 A/48 V)	580 (max. 12 A/48 V)
Prüfspannung [kV]	4	4	4	4	4
Sicherheitsklasse (EN 60742)	Klasse II doppelt isoliert	Klasse II doppelt isoliert	Klasse II doppelt isoliert	Klasse II doppelt isoliert	Klasse II doppelt isoliert
Isolationsklasse	B (130°)	B (130°)	B (130°)	B (130°)	B (130°)
Max. Umgebungstemperatur [°C]	-10 ... +50	-10 ... +50	-10 ... +50	-10 ... +50	-10 ... +50
Überlastungsschutz	TCO Sicherung 152° prim.	TCO Sicherung 152° prim.	TCO Sicherung 152° prim.	TCO Sicherung 152° prim.	TCO Sicherung 152° prim.
Schutzklasse	IP 44	IP 44	IP 44	IP 44	IP 44
Gewicht [kg]	4,1	1,3	2,5	7,7	7,7
Abmessungen (L x B x H) [mm]	152 x 105 x 93	113 x 73 x 61	131 x 91 x 81	200 x 130 x 115	200 x 130 x 115
Bestell Nr.	**10460000**	**10460200**	**10460300**	**10480000**	**10490000**

Technische Änderungen vorbehalten!

Fernspeisenetzteile, 65 VAC sek.

10490500
FN-14

- Kunstoffgekapselter Sicherheitstransformator mit Klemmanschluss
- Getrennte Wicklungen – doppelt isoliert
- Für industrielle Stromversorgung entwickelt
- Kurzschlusssicher
- Produktion gemäß EN 61558-2-4 (VDE 0551)
- Zugelassen durch DEMKO, NEMKO, SETI
- Für Umgebungstemperaturen bis max. +55°C

Parameter	FN-11	FN-13	FN-14
Netzspannung primär [VAC]	N-230-250 (50 – 60 Hz)	N-230-250 (50 – 60 Hz)	N-230-250 (50 – 60 Hz)
Spannung sekundär [VAC]	0-65	0-65	0-65
Sicherung primär	3,15 A	4 A	6,3 A
Sicherung sekundär	5 A Automat	8 A Automat	10 A Automat
Belastung [VA]	325 (max. 5 A/65 V)	520 (max. 8 A/65 V)	650 (max. 10 A/65 V)
Prüfspannung [kV]	4	4	4
Sicherheitsklasse (EN 60742)	Klasse II doppelt isoliert	Klasse II doppelt isoliert	Klasse II doppelt isoliert
Isolationsklasse	B (130°)	B (130°)	B (130°)
Max. Umgebungstemperatur [°C]	-10 ... +50	-10 ... +50	-10 ... +50
Überlastungsschutz	TCO Sicherung 152° prim.	TCO Sicherung 152° prim.	TCO Sicherung 152° prim.
Schutzklasse	IP 44	IP 44	IP 44
Gewicht [kg]	6,7	7,9	12,5
Abmessungen (L x B x H) [mm]	200 x 130 x 115	200 x 130 x 115	235 x 162 x 140
Bestell Nr.	**10460500**	**10480500**	**10490500**

Technische Änderungen vorbehalten!

ERDUNGS-
MATERIAL

Sie haben Fragen zu unseren Produkten oder wollen eine Bestellung aufgeben?

Wir freuen uns auf Ihren Anruf!
+49 511 757086

Sie wissen bereits, was Sie wollen?
shop.brauntelecom.de

Erdungsmaterial

41011505
Potentialausgleichsschiene

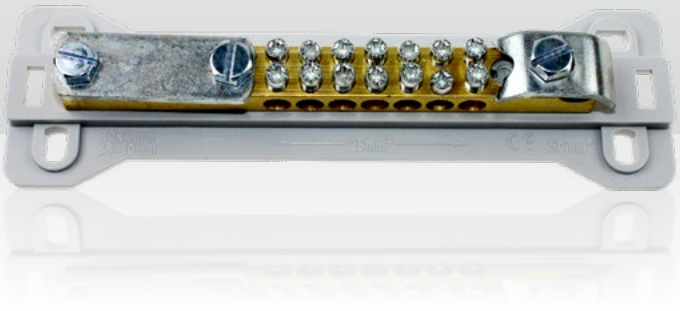

45100060
Erdungsleitung

Erdbandschellen

Artikel	Beschreibung	Bestell-Nr.
Erdbandschelle	1/8 – 4", Länge 38,5 cm	**41010000**
Erdbandschelle	1/8 – 1 1/2", Länge 17 cm	**41010100**
Erdbandschelle	1/8 – 3/8", Länge 11 cm	**41010101**

Erdungsleitungen

Artikel	Beschreibung	Bestell-Nr.
Erdungsleitung	Kabel H07 V-K 1 x 4 mm² QMM (feindrätig) grün/gelb	**45100041**
Erdungsleitung	Kabel H07 V-U 1 x 4 mm² QMM (solid) grün/gelb	**45100040**
Erdungsleitung	Kabel H07 V-U 1 x 6 mm² QMM (solid) grün/gelb	**45100060**
Erdungsleitung	Kabel H07 V-U 1 x 10 mm² QMM (solid) grün/gelb	**45100100**

Potentialausgleichschienen

Artikel	Beschreibung	Bestell-Nr.
Potentialausgleichsschiene, klein	Für örtlichen Potentialausgleich, 1 x 6 – 25 mm², 5 x 1,5 – 6 mm², Deckel PP, halogenfrei	**41011500**
Potentialausgleichsschiene, groß	Für örtlichen Potentialausgleich, Anschluss für 1 x Bandklemme 30 x 40 mm oder 8 Rundleiter 10 mm, 1 x Rundleiter 6 – 50 mm² und 7 x Rundleiter 2,5 – 25 mm² mit doppelreihiger Beschraubung, Deckel PP, halogenfrei	**41011505**

Ringkabelschuhe

Artikel	Beschreibung	Bestell-Nr.
Ringkabelschuhe, isoliert	PVC-isolierte Quetschkabelschuhe für Leiterquerschnitte von 0,25 – 6,0 mm², für Bolzendurchmesser M4, Farbe Gelb	**45300042**
Ringkabelschuhe, isoliert	PVC-isolierte Quetschkabelschuhe für Leiterquerschnitte von 0,25 – 6,0 mm², für Bolzendurchmesser M6, Farbe Gelb	**45300043**

Technische Änderungen vorbehalten!

42090600
Erdungswinkelschiene 6-fach HQ

42090800
Erdungswinkelschiene 8-fach HQ

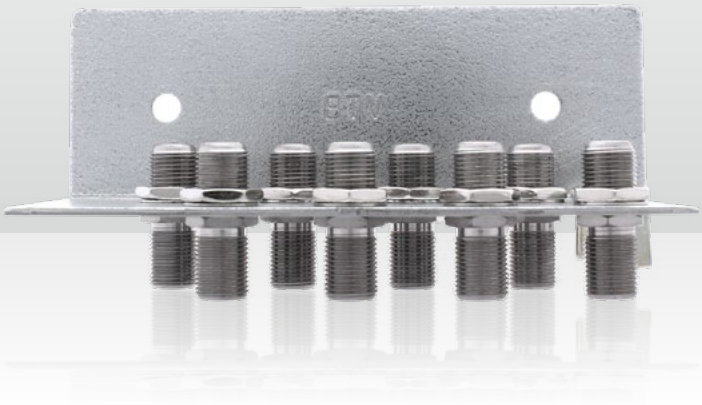

Erdungskabel

Artikel	Beschreibung	Bestell-Nr.
Erdungskabel 2 m	Erdungsdraht für doppelt galvanisch isolierte Steckdosen bzw. Anschlussboxen btv 1 IEC-NL; btv 1 F-NL; btv-DGIB-1; btv-DGIB-2, gn/ge ummantelter 2,5 mm² Kupferleiter 14 AWG (51/0,254 Verseilung) – ein Ende mit Kabelschuh, das andere Ende verzinnt und offen	**24100720**

Montagewinkel

Artikel	Beschreibung	Bestell-Nr.
Montagewinkel	6-fach für Konnektoren mit PG 11-Chassismontage, Anschluss von 6 Konnektoren mit PG 11-Chassis sowie 1 Erdleitung, Abmessungen: 261 x 64 x 44 mm	**44000000**
Montagewinkel	3-fach für Konnektoren mit PG 11-Chassismontage, Anschluss von 3 Konnektoren mit PG 11-Chassis sowie 1 Erdleitung, Abmessungen: 131 x 64 x 44 mm	**44030000**

Erdungsblöcke HQ professional

- Alle F-Anschlüsse sind mit hochwertigen Kabelverbindern F-81-HQ-1 bestückt (vergoldeter Pin und speziell entwickelte Dielektrikumeinsätze)
- Schirmungsmaß ≥ 96 dB
- Alle Erdungsblöcke:
  Einfügedämpfung ≤ 0,1 dB bei 1.000 MHz
  Rückflussdämpfung > 30 dB bei 1.000 MHz.

Artikel	Spezifikation	Anzahl Anschlüsse	F-Buchse	Abmessungen [mm]	Bestell-Nr.
Erdungsblock	1-fach HQ	1 x Koax, 1 x Erdleitung	einreihig	44 x 26 x 26,5	**42070000**
Erdungsblock	2-fach HQ	2 x Koax, 1 x Erdleitung	einreihig	68 x 26 x 26,5	**42080000**
Erdungswinkelschiene	4-fach HQ	4 x Koax, 1 x Erdleitung	zweireihig	70 x 50 x 40	**42090400**
Erdungswinkelschiene	6-fach HQ	6 x Koax, 1 x Erdleitung	zweireihig	82 x 50 x 40	**42090600**
Erdungswinkelschiene	8-fach HQ	8 x Koax, 1 x Erdleitung	zweireihig	105 x 50 x 40	**42090800**
Erdungswinkelschiene	10-fach HQ	10 x Koax, 1 x Erdleitung	zweireihig	137 x 50 x 40	**42150000**
Erdungswinkelschiene	11-fach HQ	11 x Koax, 1 x Erdleitung	zweireihig	137 x 50 x 40	**42151100**
Erdungswinkelschiene	13-fach HQ	13 x Koax, 1 x Erdleitung	zweireihig	160 x 50 x 40	**42151300**
Erdungswinkelschiene	14-fach HQ	14 x Koax, 1 x Erdleitung	zweireihig	170 x 50 x 40	**42151400**
Erdungswinkelschiene	17-fach HQ	17 x Koax, 1 x Erdleitung	zweireihig	203 x 50 x 40	**42151700**
Erdungswinkelschiene	25-fach HQ	25 x Koax, 1 x Erdleitung	dreireihig	217 x 70 x 40	**42152500**
Erdungswinkelschiene	28-fach HQ	28 x Koax, 1 x Erdleitung	dreireihig	240 x 70 x 40	**42152800**

Technische Änderungen vorbehalten!

Sie haben Fragen zu unseren Produkten oder wollen eine Bestellung aufgeben?

Wir freuen uns auf Ihren Anruf!
+49 511 757086

Sie wissen bereits, was Sie wollen?
shop.brauntelecom.de

braun telecom
POWERED BY Netceed

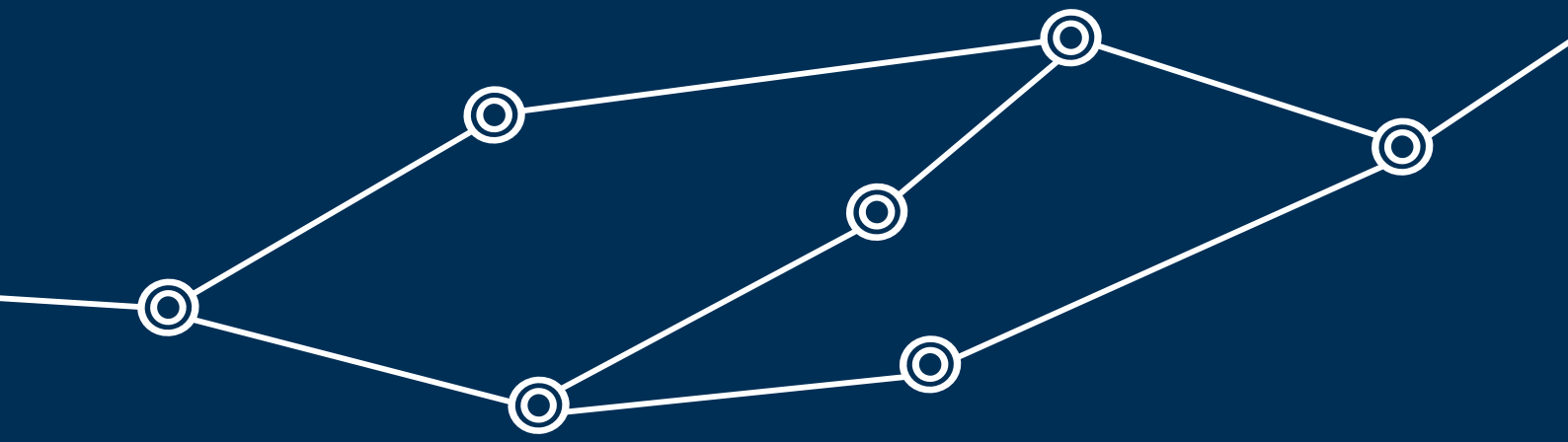

braun teleCom
POWERED BY Netceed

braun teleCom GmbH
Merkurstraße 3 c
30419 Hannover
Deutschland

Tel. +49 511 757086
Fax +49 511 753169
info@brauntelecom.de
www.brauntelecom.de